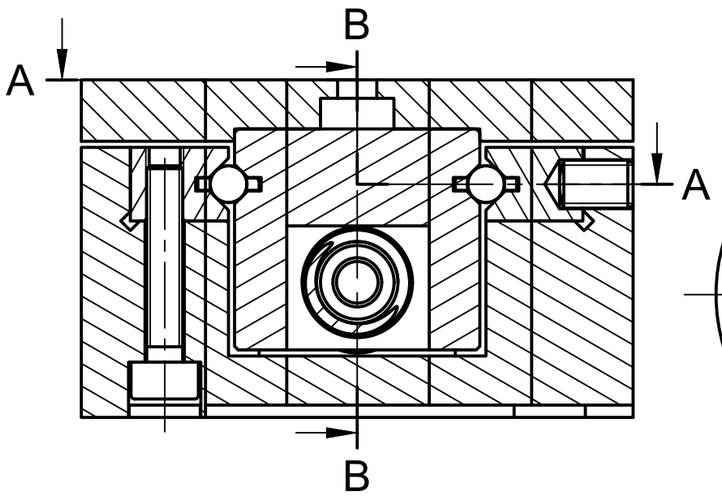

B-B (2:1)

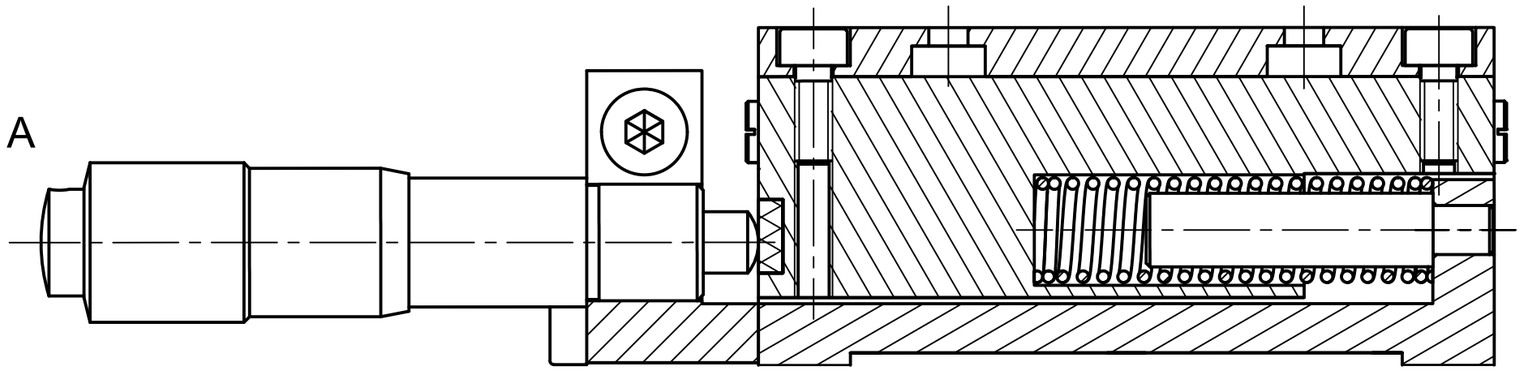

A-A (2:1)

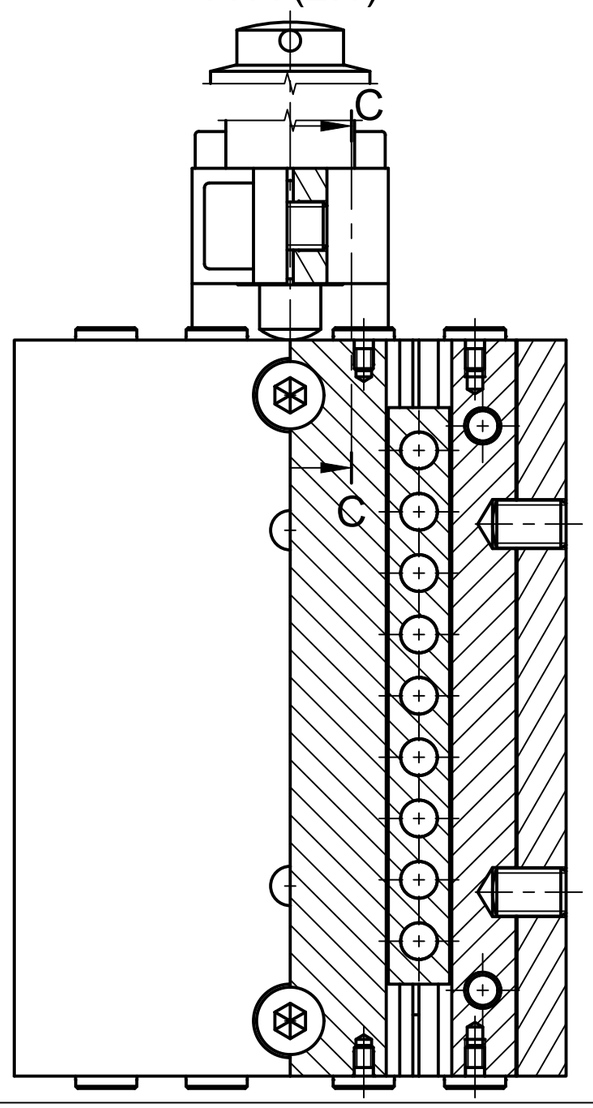

C-C (2:1)

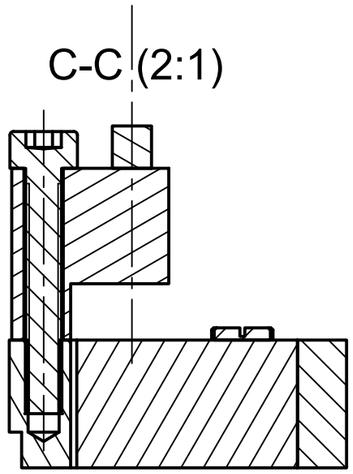

Wykonał	Krzysztof Kozieł	Mt-133	09.12.2024	Podstawy Konstukcji Urządzeń Prezycyjnych	Rok ak. 24/25
Sprawdził Ocena					Nr. projektu 1 Nr. tematu 8
Podziałka **2:1**	Nazwa części **Moduł stolika liniowego**			L. szt. **1**	Nr. rys. **MSL-8-00**